Spoelkokers

Spoelkoker EI 84 “T” & “K”

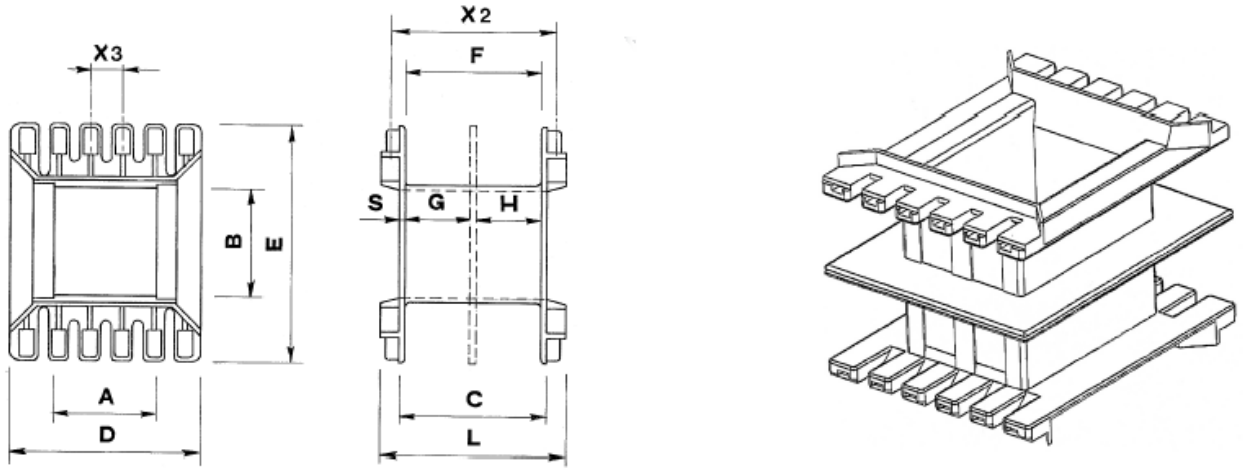

EI	Blik	REF.	A	B	C	D	E	F	G	H	X1	X2	X3	X4	S	L	
EI 84/30	70x84	2830T/1-2	28,8	30	41,4	53,4	66	38,25	19,5	16,5			9		1,45	51,25	4x6
EI 84/40	70x84	2840T/1-2	28,8	40	41,4	53,4	76	38,25	19,5	16,5			9		1,45	51,25	4x6
EI 84/43	70x84	2843T/1-2	28,8	43,5	41,4	53,4	79,6	38,25	19,5	16,5			9		1,45	51,25	4x6
EI 84/50	70x84	2850T/1-2	28,8	50	41,4	53,4	86	38,25	19,5	16,5			9		1,45	51,25	4x6

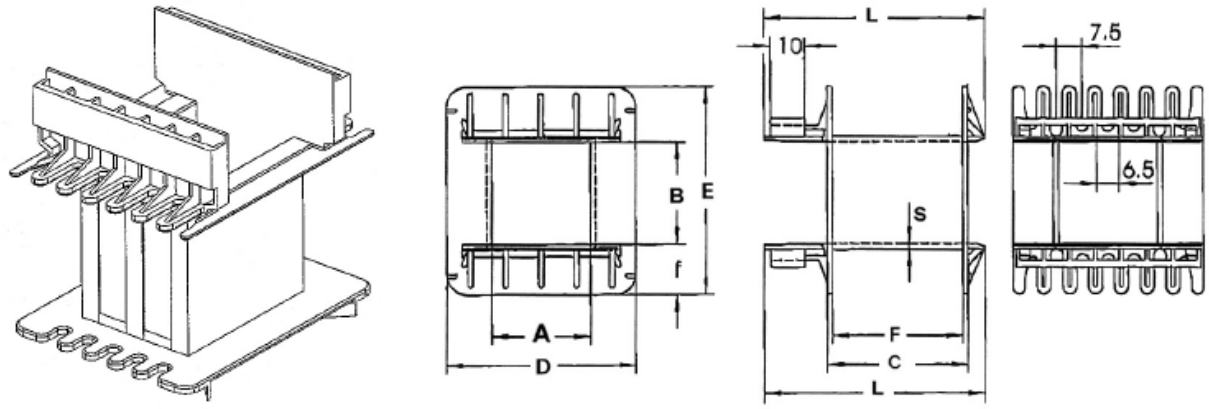

EI	Blik	REF.	A	B	C	D	E	F	(	H	X1	X2	X3	X4	S	L	
EI 84/29,5	70x84	2829K/1	28,7	29,5	41	55,1	60	38							1,5	64,5	2x7
EI 84/38	70x84	2838K/1	28,7	38,8	41	55,1	69,3	38							1,5	64,5	2x7
EI 84/43,5	70x84	2843K/1	28,7	43,5	41	55,1	74	38							1,5	64,5	2x7
EI 84/52	70x84	2852K/1	28,7	52	41	55,1	82,5	38							1,5	64,5	2x7

Data is gebaseerd op fabrieksgegevens, eventuele wijzigingen voorbehouden.